ベクタープロ　部品リスト

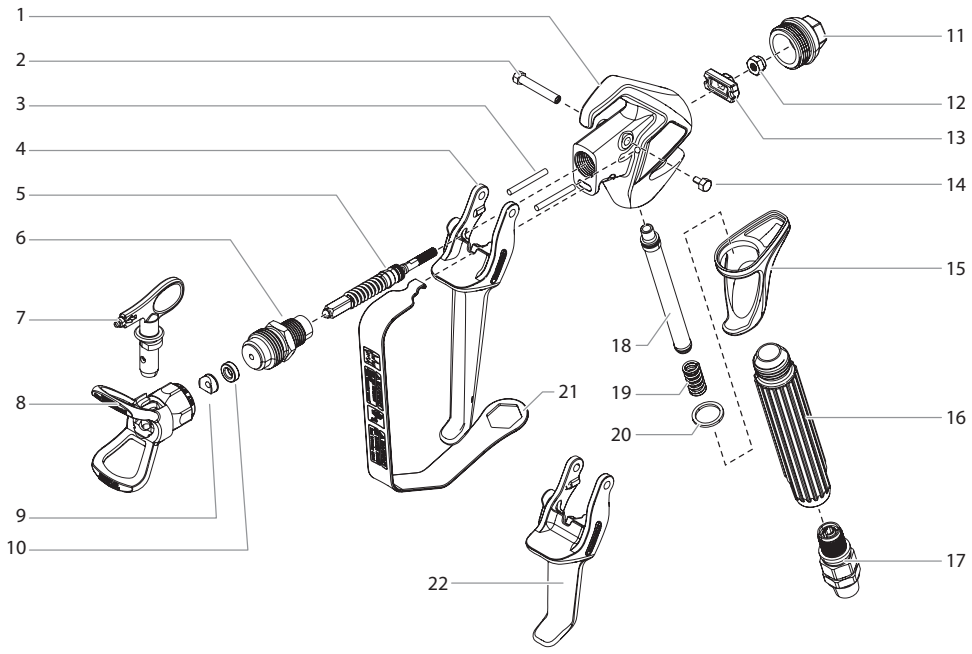

Pos.	製品コード	名称
1	-------	ガンハウジング
2	0538306	トリガーシャフト
3	0538305	スライドピン (2)
4	0538222	トリガーセット、4-フィンガー（項目 2 , 14 を含む）
5	0538210	ボール弁セット（項目 12 を含む）
6	0538200	ディフューザー G 7/8″
7	0553xxx	*別売 トレードチップ3 （項目 9 , 10 を含む）
8	0289390	トレードチップボディ G 7/8″
9	0297007	チップシール
10	0508423	シールパッキン
11	0538308	後部ハウジング
12	226-001	ロックナット
13	0538312	リトラクタプレート
14	580-513	トリガーシャフト止めねじ
15	0538303	ハンドルカラー
16	0538302	ハンドル
17	0538205	スイベルジョイント
18	0034377	ガンフィルター、粗目
	0089323	ガンフィルター、極粗目
	0043235	ガンフィルター、中目
	0034383	ガンフィルター、細目
19	0296343	フィルタースプリング
20	9970123	シーリングワッシャー
21	0538307	トリガーガード
22	0538224	トリガーセット、2-フィンガー（項目 2 , 14 を含む）
0538225		ガン修理キット G 7/8″ （項目 5 , 6 , 12 を含む）

ベクターグリップ　部品リスト

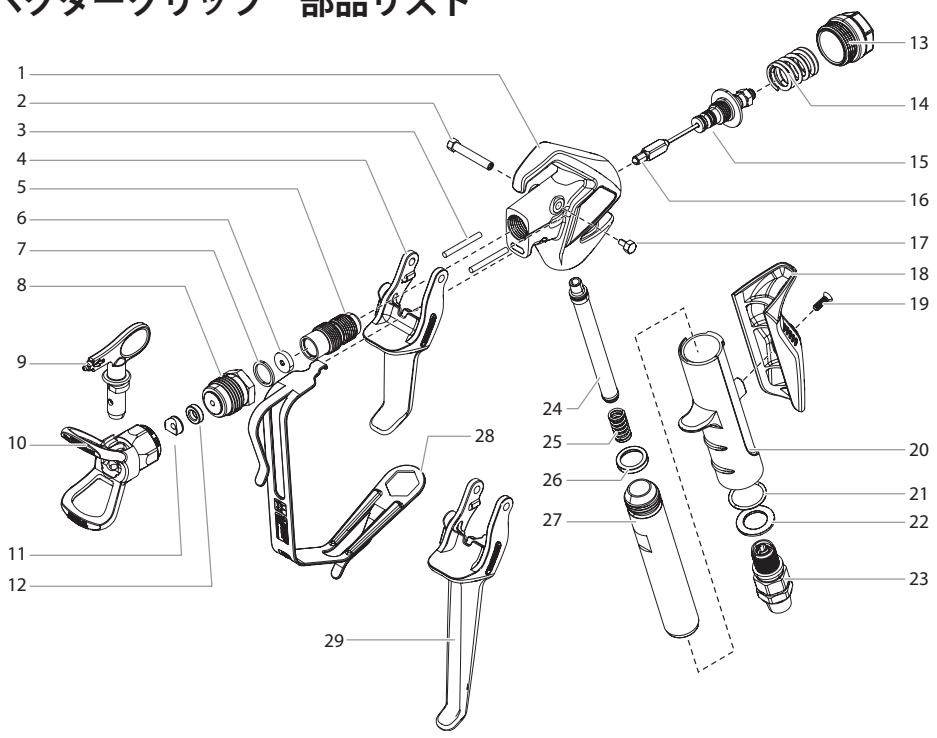

Pos.	製品コード	名称
1	------	ガンハウジング
2	0538306	トリガーシャフト
3	0538305	スライドピン (2)
4	0538224	トリガーセット、2-フィンガー（項目 2 , 17 を含む）
5	------	前方ハウジング
6	594-033	シート
7	594-006	O-リング、ディフューザー
8	0538322	ディフューザー G 7/8″
9	0553xxx	*別売 トレードチップ3 （項目 11 , 12 を含む）
10	0289390	トレードチップボディ G 7/8″
11	0297007	チップシール
12	0508423	シールパッキン
13	0538323	後部ハウジング
14	0538324	パッキンスプリング
15	0538204	ボール弁セット（項目 16 を含む）
16	--------	ボール弁
17	580-513	トリガーシャフト止めねじ

Pos.	製品コード	名称
18	0538229	ハンドルグリップ、M（項目 19 を含む）
19	9805470	ねじ
20	0538315	ハンドル
21	0538342	O-リング
22	0538337	ワッシャー
23	0538205	スイベルジョイント （項目 21, 22 を含む）
24	0034377	ガンフィルター、粗目
	0089323	ガンフィルター、極粗目
	0043235	ガンフィルター、中目
	0034383	ガンフィルター、細目
25	0296343	スプリング
26	560-038	ハンドルシール
27	0296344	ハンドルチューブ
28	0538320	トリガーガード
29	0538222	トリガーセット、4-フィンガー（項目 2 , 17 を含む）
0538228		ハンドルグリップ、S（項目 19 を含む）
0538230		ハンドルグリップ、L（項目 19 を含む）
0538227		ボール交換キット（項目 16 を含む）