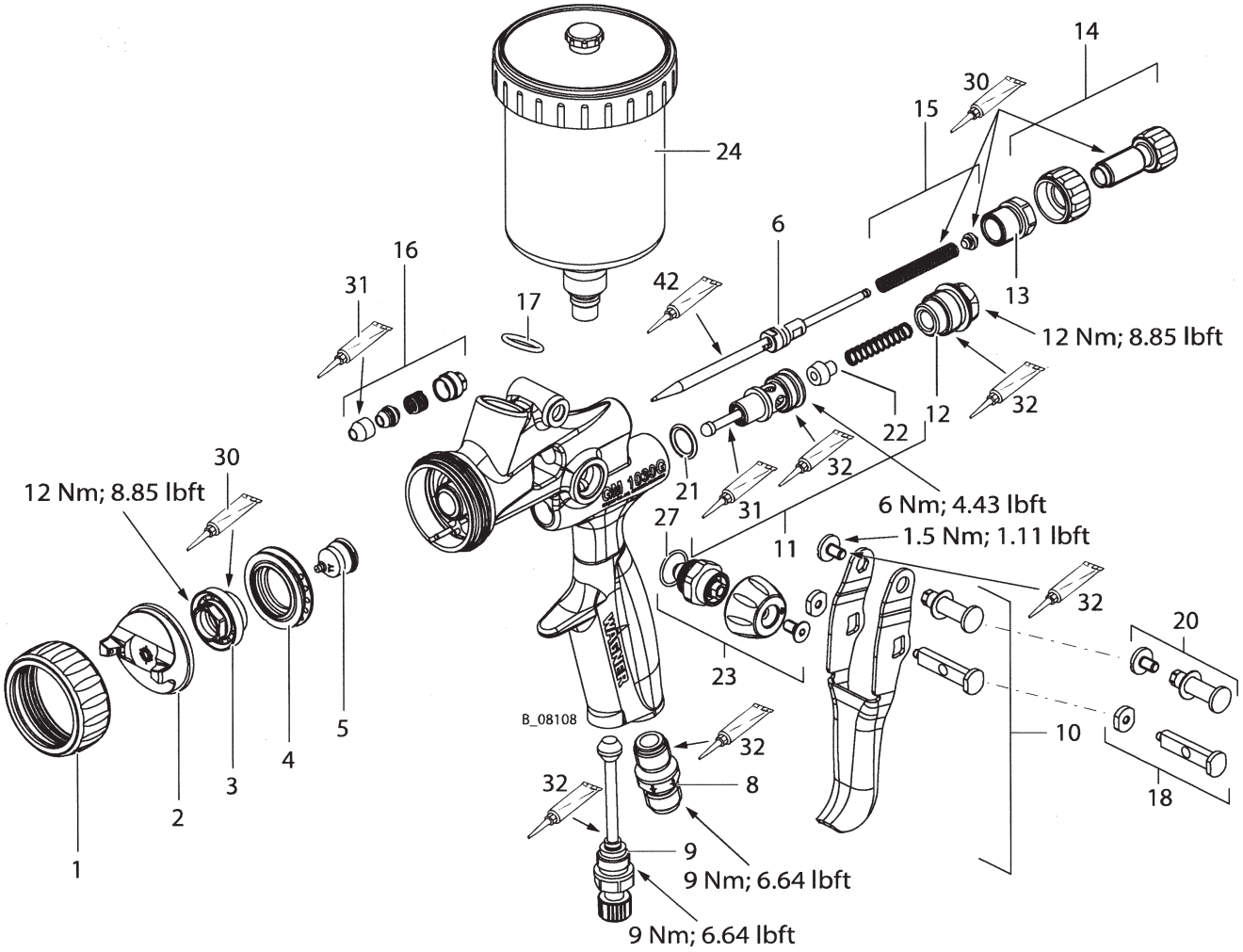

GM1030G 202606

仕様・品番・価格は予告なく変更する事があります。

GM1030G

WAGNER

POS	品番	品名	数量	定価（単価）	備考
1	2400769	エアーキャップナット	1	7,700	
2		エアーキャップ	1	18,500	各種
3	2400782	ノズルナット	1	5,000	
4	2400779	エアーコントロールリング	1	8,700	
5		ノズル	1	5,800	各種
6		ノズル / ニードルセット	1	19,700	
8	2400781	エアーインレット	1	3,750	
9	2400773	エアーレギュレーター Assy.	1	7,850	
10	2417737	トリガーセット	1	23,700	
11	2400772	エアーバルブ一式	1	20,600	
12	2400780	ロックキャップ	1	3,700	
13	2417746	ねじ山付きブッシング	1	5,200	
14	2400778	ニードルストロークレギュレーター	1	8,700	
15	2417736	ニードルスプリングセット	1 ○	7,000	
16	2419835	ニードルパッキンセット	1 ○	11,000	
17	2396051	O リング	1 ○	600	
18	2417744	ニードルドライバーセット	1	12,000	
20	2417747	トリガー軸セット	1	7,500	
21		O リング	1 ○		単品供給不可（サービスセットに含む）
22		エアーバルブコーン	1 ○		単品供給不可（サービスセットに含む）
23	2417738	シェーピングエアー調整	1	14,000	
24	51-405	塗料カップ	1	10,600	750ml　フィルター無し
25	54-410	塗料カップ用フィルター	1	900	
27		O リング	1 ○		単品供給不可（サービスセットに含む）
30		Molykote DX グリース	1		
31		ワセリン白　PHHV Ⅱ	1		
32		ロックタイト 542	1		
	2425400	サービスセット	○	24,900	Pos.15,16,17,21,22,27

GM1030G

仕様・品番・価格は予告なく変更する事があります。

13　付属品

13.1　エアーキャップ　各 18,500 円

注文番号	説明	使用できる材料	
2401161	エアーキャップ0.3 ～ 1.8 mm CONV 8	ベースラッカー、トップコート、クリアラッカー、分離剤、防塵剤	B_07078
2401165	エアーキャップ2.0 ～ 2.5 mm CONV 8		
2401168	エアーキャップ0.3 ～ 1.8 mm CONV 10		
2401169	エアーキャップ2.0 ～ 2.5 mm CONV 10		
2401176	エアーキャップ0.3 ～ 1.8 mm HVLP Plus	ステイン、プライマー、フィラー、ベースラッカー、トップコート、クリアラッカー、グレーズ	B_07079
2401177	エアーキャップ2.0 ～ 2.5 mm HVLP Plus		
2401180	エアーキャップ0.3 ～ 1.8 mm HVLP	ステイン、プライマー、フィラー、ベースラッカー、トップコート、グレーズ、吹き付け石膏	B_07080
2401181	エアーキャップ2.0 ～ 2.5 mm HVLP		

一般的な応用分野：木材、一般産業、金属、ガラス、プラスチック

13.2　ノズルとニードル　各 19,700 円

Topfinish GM 1030Gノズルニードルセットは、以下のサイズでご利用いただけます：

注文番号	説明	
2418041	GM 1030Gノズルニードルセット1.0 mm	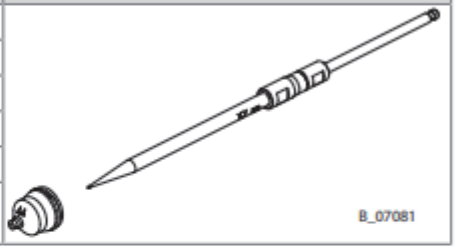 B_07081
2418042	GM 1030Gノズルニードルセット1.2 mm	
2418043	GM 1030Gノズルニードルセット1.5 mm	
2418044	GM 1030Gノズルニードルセット1.8 mm	
2418045	GM 1030Gノズルニードルセット2.0 mm	
2418046	GM 1030Gノズルニードルセット2.2 mm	

13.3　ノズル　各 5,800 円

Topfinish GM 1030Gノズルは、以下のサイズで個別にご利用いただけます:

注文番号	説明	
2404489	GM 1030Gノズル1.0 mm	B_07137
2404491	GM 1030Gノズル1.2 mm	
2404492	GM 1030Gノズル1.5 mm	
2404493	GM 1030Gノズル1.8 mm	
2404494	GM 1030Gノズル2.0 mm	
2404495	GM 1030Gノズル2.2 mm	