エアーモーター部

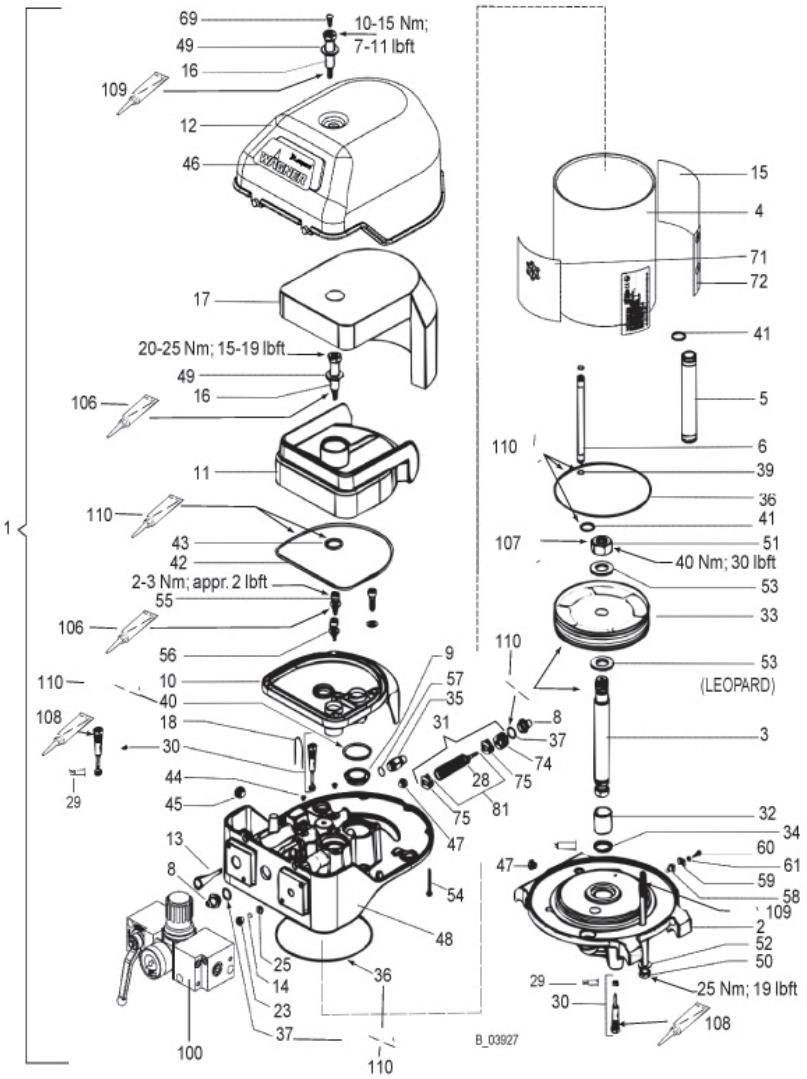

IE00130A

※エアーコントロールユニット（POS.100） 別頁参照

※コントロールユニット（POS.81）の分解不可

PUMA28-40 new

WAGNER

POS	品番	品名	数量	定価	備考
1	2329617		1		
2	367316	フランジ	1	62,600	
3	367302	ピストンロッド	1	17,200	
4	367303	シリンダー	1	14,900	
5	367304	エアーパイプ	1	4,000	
6	367305	コントロールエアーパイプ	1	3,400	
8	367307	シーリングプラグ	2	490	
9	L414.06C	排気シール	● 2	5,300	
10	367309	ハウジングカバー	1	4,400	
11	367310	消音器	1	5,000	
12	367311	カバー	1	8,700	
13	367313	エアーフィルター	● 1	3,600	
14	367314	コントロールエアーフィルター	● 1	1,300	
15	2332082		1		
16	367318	ディスタンスボルト	2	3,600	
17	367319	消音マット	1	5,400	
18	367320	ストッパー	2	1,600	
23	367324	フィルター押え	1	1,700	
25	–		1		
28	9971123	O リング	6	370	
29	9974217	ロッドシール	2	1,800	
30	369290	パイロットバルブ	2	5,700	
31	9943080	コントロールユニット	1	21,700	
32	9962018	ブッシング	1	2,900	
33	9998661	ピストンヘッド	1	10,400	
34	9974090	シーリングパッキン	● 1	1,800	
35	368288	安全弁	1	3,400	
36	9974084	O リング	● 2	370	
37	9974085	O リング	● 2	300	コントロールユニット
39	9974089	O リング	● 2	280	コントロールエアー
40	9974095	O リング	● 2	300	
41	9971448	O リング	● 2	470	
42	9974097	O リング	● 1	400	
43	9974098	O リング	● 1	440	
44	9998674	プラグ	1	1,400	コントロールハウジング
45	9998274	プラグ	1	1,400	コントロールハウジング
46	2330370		1		
47	9998675	プラグ	2	1,400	フランジ
48	367315	コントロールハウジング	1	130,000	
49	9925033	平ワッシャー	2	360	10.5 × 20 × 2
50	9900225	六角ボルト	3	870	M10 × 150
51	9910101	六角ナット	1	160	M12
52	9920106	平ワッシャー	3	150	M10
53	9920107	平ワッシャー	1	150	M12
54	9907126	ヘキサローブタッピンねじ	2	370	T25・4.9 × 30
55	9900325	六角穴付ボルト	3	140	M6 × 16
56	9920103	平ワッシャー	3	140	M6
57	9970149	シーリングリング	● 1	420	
58	9952668	ベース	1	1,900	P28・L35・J38・J75
59	9952667	クランプ	1	570	P28・L35・J38・J75
60	9900701	すり割付小ねじ	1	140	M5 × 12

仕様・品番・価格は予告なく変更する事があります。

POS	品番	品名	数量	定価	備考
61	9921505	スプリングワッシャー	1	140	M5
69	9998718	コントロールピストン受け	1	210	
71	2330382		1		
72	2332077		1		
74	368038	スプールロック	1	2,900	
75	368313	ダンパー	2	730	
81	9943080	コントロールユニット	1	21,700	
100	2328606	エアーコントロールユニット 4 セット	1	58,500	
106	9992590		1		
107	9992511	ロックタイト 243	1		
108	9992831		1		
109	9992616	モリコート DX グリース	1	63,000	
110		グリース 〈ビーコン〉	1		供給不可
	367995	エアーモーターサービスセット	●	21,700	

IE00130A-1-1-2

仕様・品番・価格は予告なく変更する事があります。

エアーコントロールユニット

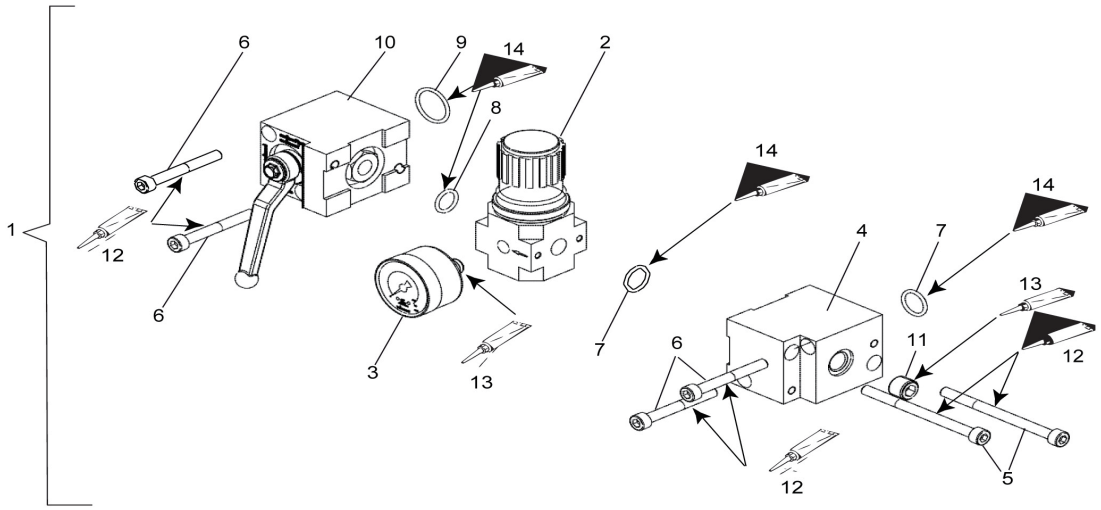

IE00135A

POS	品番	品名	数量	定価	備考
1	2328606	エアーコントロールユニット 4 セット	1	58,500	
2	2309972	圧力レギュレーターバルブ 4	1	8,900	
3	9998677	圧力計	1	5,400	
4	2309744	ディストリビューター 4	1	13,800	
5	3107593	六角穴付ボルト	2	170	
6	9900316	六角穴付ボルト	4	160	M6 × 50
7	9974166	O リング	2	500	
8	9971313	O リング	1	440	12 × 2
9	9971137	O リング	1	470	エアーパイプ
10	2310635	エッジホールバルブ 4	1	32,000	
11	9904407	六角穴付プラグ	1	190	R1/4
12		モリコート DX グリース	1		
13	9992831		1		
14		グリース	1		供給不可

LE00135A

仕様・品番・価格は予告なく変更する事があります。

塗料ポンプ部

40cc

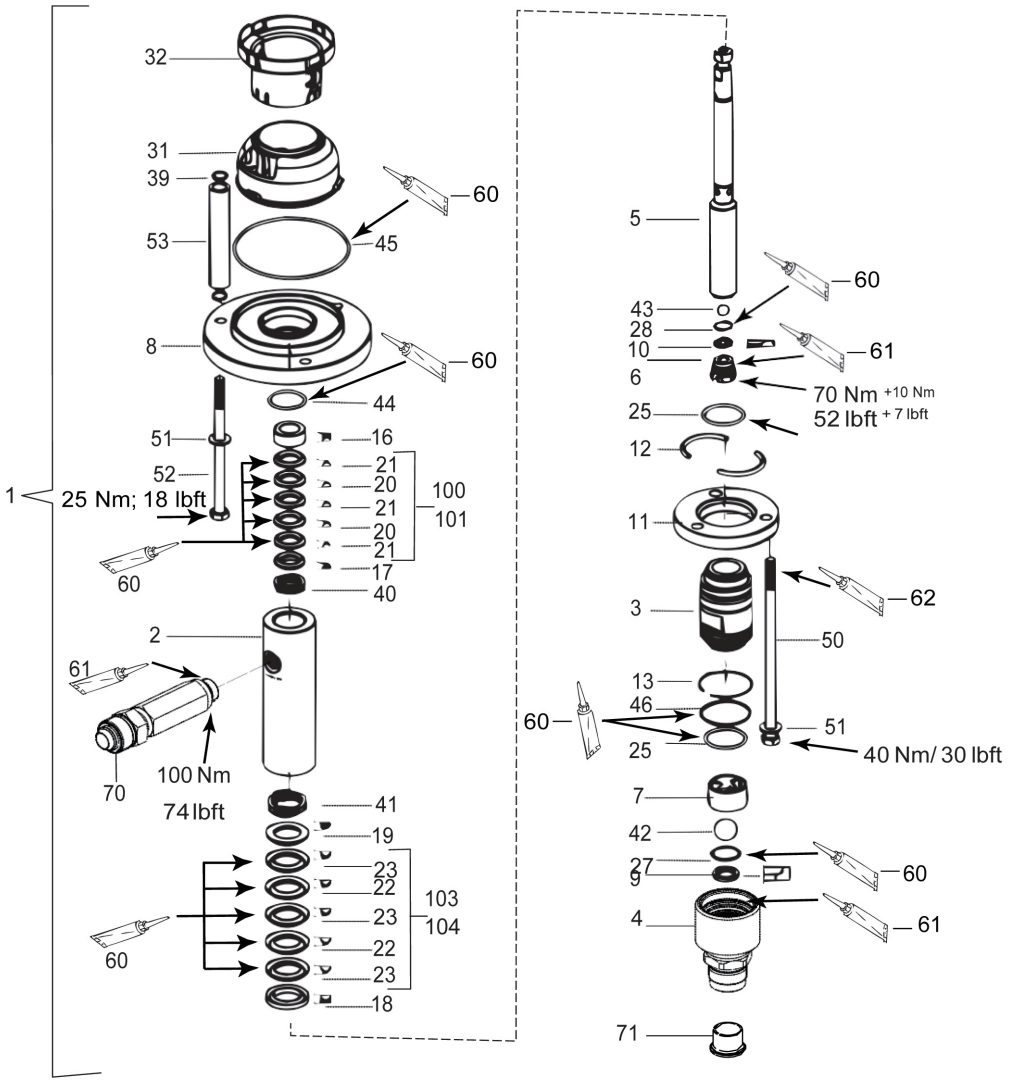

IE00140A

仕様・品番・価格は予告なく変更する事があります。

PUMA28-40 new

WAGNER

POS	品番	品名	数量	定価	備考
1	2329641		1		
	2329643		1		
2	367502	上部シリンダー	1	29,700	
3	367503	下部シリンダー	1	32,000	
4	2322467	インレットハウジング 40	1	17,200	
5	367505	ピストン	1	51,300	
6	367506	ロックねじ	1	4,400	
7	367507	ボールガイド	● 1	1,400	
8	367501	上フランジ	1	30,800	
9	367509	吸入弁シート	1	14,900	
10	367510	吐出弁シート	1	14,900	
11	367511	下フランジ	1	11,300	
12	367512	半割りリング	2	2,300	
13	367513	リング	1	490	
16	367516	サポートリング	1	4,400	
17	367517	プレッシャーリング	1	670	
18	367518	サポートリング	1	4,500	
19	367519	プレッシャーリング	1	870	
100	115805	パッキンセット	1	36,900	PE/TG
101	123219	パッキンセット	1	12,600	PE/T
20	123398	V パッキン	● 2	1,900	TG
20	123426	V パッキン	2	2,900	T
21	123427	V パッキン	● 3	2,000	PE
103	367991	パッキンセット	1	20,800	PE/TG
104	367992	パッキンセット	1	22,800	PE-3 T-2
22	367522	V パッキン	● 2	3,100	TG
	367900	V パッキン	2	4,400	T
23	367523	V パッキン	● 3	2,800	PE
25	367525	O リング	● 2	670	
27	367527	O リング	● 1	670	
28	367528	O リング	● 1	530	
31	367531	オイルカップ	1	4,500	
32	367532	カップリングカバー	2	1,900	
39	9974089	O リング	● 6	280	コントロールエアー
40	9998669	ウエーブワッシャー	● 1	4,500	(小)
41	9998670	ウエーブワッシャー	● 1	5,500	(大)
42	9941513	弁ボール	● 1	3,400	φ 22
43	9941518	弁ボール	● 1	1,700	φ 11
44	9974094	O リング	● 1	580	
45	9974093	O リング	● 1	650	
46	9974106	O リング	● 1	670	
50	9907124	六角ボルト	3	830	M10 × 200
51	9920106	平ワッシャー	6	150	M10
52	9900225	六角ボルト	3	870	M10 × 150
53	367306	スペーサー	3	3,600	
60		グリース	1		供給不可
61	9992609		1		
62	9992616	モリコート DX グリース	1		
70	2329922	フィッティング	1	11,100	
71	2329898	ゴムスリーブ	1	250	
	367990	塗料ポンプサービスセット	●	35,300	
	367994	塗料ポンプサービスセット PE/T	●	41,000	40cc

LE00140A

仕様・品番・価格は予告なく変更する事があります。

2021.02

高圧フィルターセット（DN10–PN270）

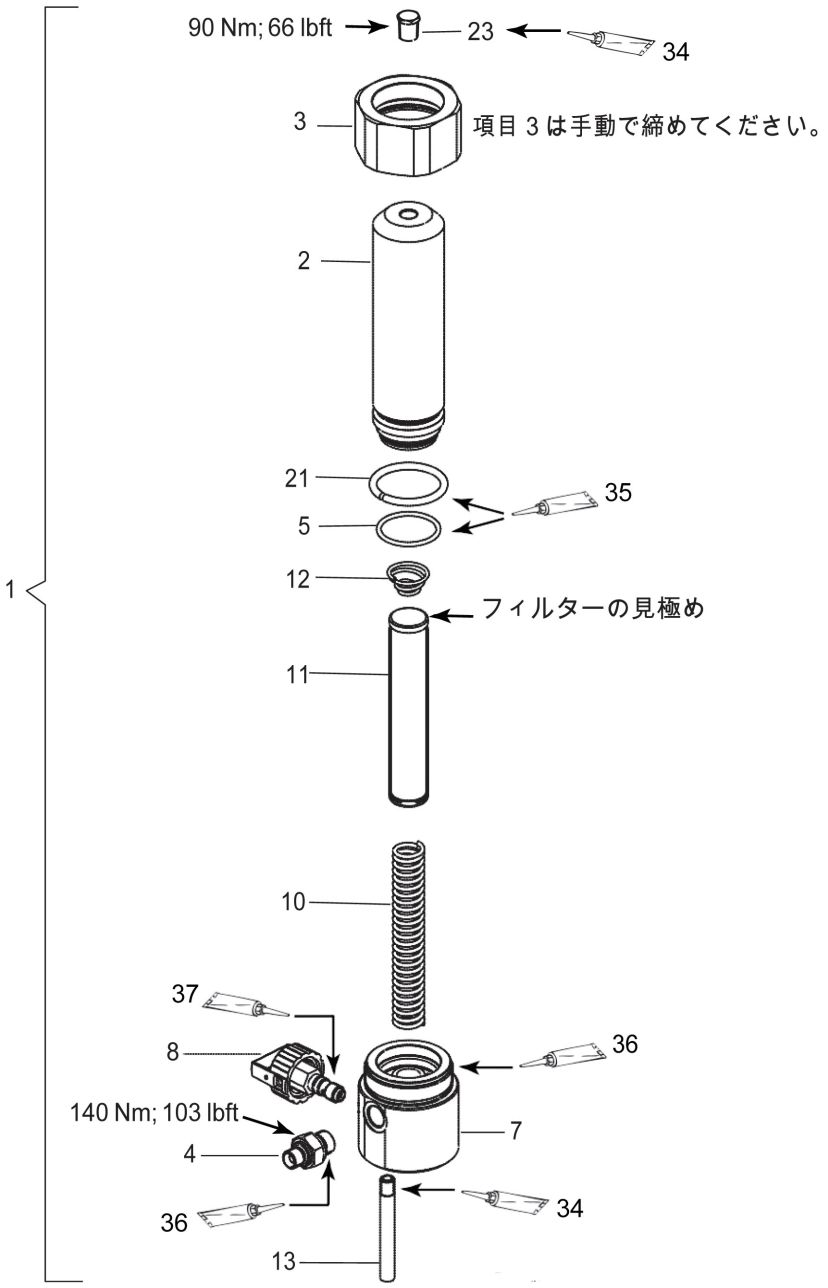

IE00125A

仕様・品番・価格は予告なく変更する事があります。

POS	品番	品名	数量	定価	備考
1	2329024	高圧フィルターセット	1	120,000	DN10-PN-270-SST
2	2324542	フィルターハウジング	1	36,500	
3	2324543	ユニオンナット	1	7,200	
4	2325826	ダブルニップル 2 × 60	1	5,400	
5	9955863	O リング	1	780	
7	2324544	ディストリビューションハウジング	1	30,800	
8	169248	リリーフバルブ	1	15,300	
10	9894245	コアスプリング	1	1,100	
11	295721	フィルター 200 メッシュ		4,800	
	14068	フィルター ・100 メッシュ	1	5,500	
	14069	フィルター ・50 メッシュ		4,700	
	0291564	フィルター ・ 20 メッシュ		3,800	
12	3514058	フィルタースプリング	1	670	
13	2324552	アウトレットパイプ	1	2,600	
21	2325562	圧力リング d45	1	830	
23	2323718	六角プラグ	1		
34	9992831		1		
35		グリース 〈ビーコン〉	1		供給不可
36	9992609		1		
37	9992616	モリコート DX グリース	1		

LE00125A

仕様・品番・価格は予告なく変更する事があります。

トロリーセット

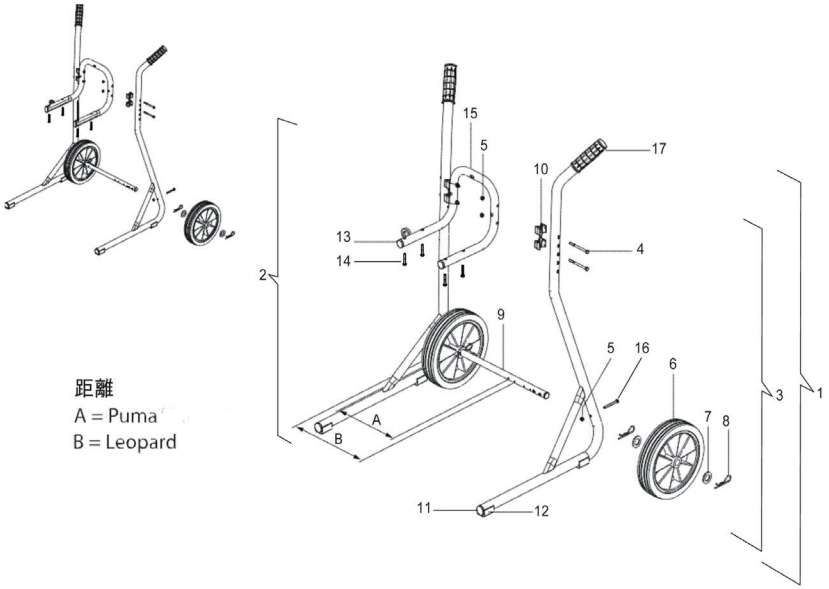

IE00150A

POS	品番	品名	数量	定価	備考
1	2325901	トロリーセット	1	43,100	Puma
	2325916	トロリーセット		43,100	Leopard
2			1		販売不可
3			1		販売不可
4	9907140	六角ボルト	4	230	M6 × 75
5	9910204	ゆるみ止め付六角ナット	6	170	
6	2304440	ホィール D250	2	3,800	
7	340372	ワッシャー	4	490	
8	9995302	スプリングピン	4	280	
9			1		販売不可
10	367943	接続部 4-6	2	3,000	
11	9990812	チューブプラグ	2	110	
12	9998685	サドルフィート	2	950	
13	9990861	プラグ	2	160	Puma
	9998687				Leopard
14	9900218	六角ボルト	4	210	M6 × 35
	9900126	六角ボルト		210	Leopard
15	2332143	ウオールマウント	1	10,400	Puma
	2332145	ウオールマウント		10,100	Leopard
16	3061695	六角穴付ボルト M6 × 55	2	150	
17	9998747	ハンドル	2	3,700	

LE00150B

仕様・品番・価格は予告なく変更する事があります。

エアーレギュレーターセット

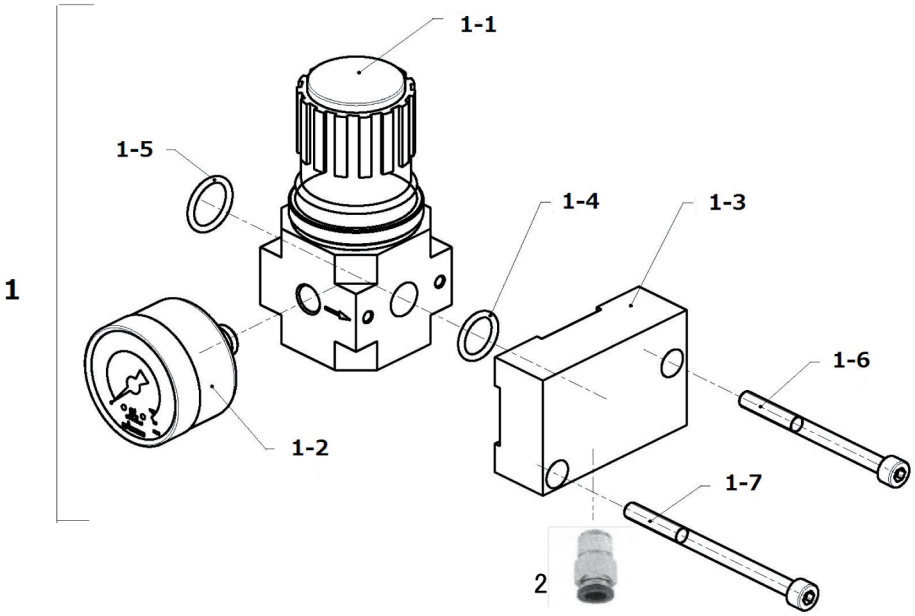

IE00152A

POS	品番	品名	数量	定価	備考
1	2328611	エアーコートレギュレーター	1	22,100	
1-1	2309972	圧力レギュレーターバルブ 4	1	8,900	
1-2	9998677	圧力計	1	5,400	
1-3	2325527	固定プレート	1		
1-4	9971313	O リング	1	440	12 × 2
1-5	9974166	O リング	1	500	
1-6	9900320	六角穴付ボルト	1		M5 × 60
1-7	9906021	六角穴付ボルト	1		M5 × 70
2	2103559	ハーフユニオン	1	1,200	R1/4M × (φ 8- φ 6)

LE00152A

仕様・品番・価格は予告なく変更する事があります。

サクションホースセット / リターンホースセット

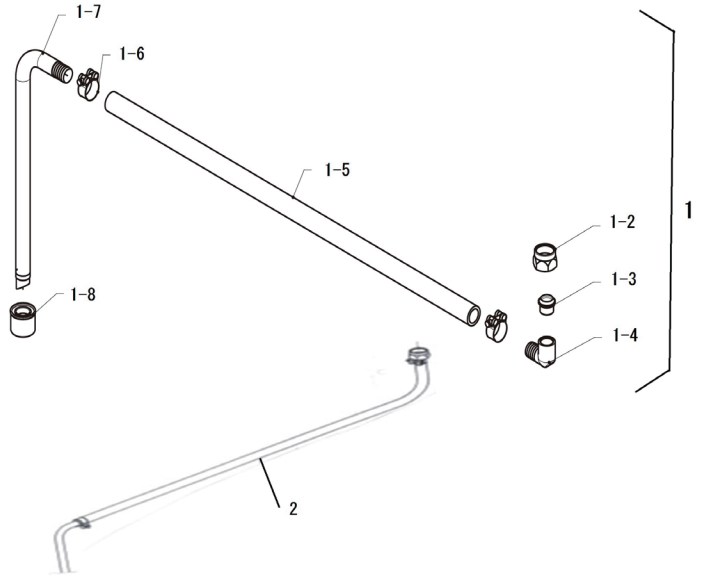

IF00040A

POS	品番	品名	数量	定価	備考
1	2324116	吸入ホースセット DN25	1	25,500	L35-70, L35-150, J75-150 共通
1-2	253426	ユニオンナット	1	1,200	
1-3	2322704	サクションニップル	1	3,900	
1-4	2323953	フィッティング	1	4,100	
1-5	2323474	サクションホース DN25 × 1m	1	3,700	
1-6	2323491	ホースバンド	2	1,500	
1-7	2324071	サクションパイプ	1	19,400	
1-8	2323325	サクションフィルター	1	3,700	DN25-18 メッシュ
2	367189	リターンホースセット	1	22,100	L35-70, L35-150, J75-150 共通

LF00040A

仕様・品番・価格は予告なく変更する事があります。

サクションセット / リターンホースセット

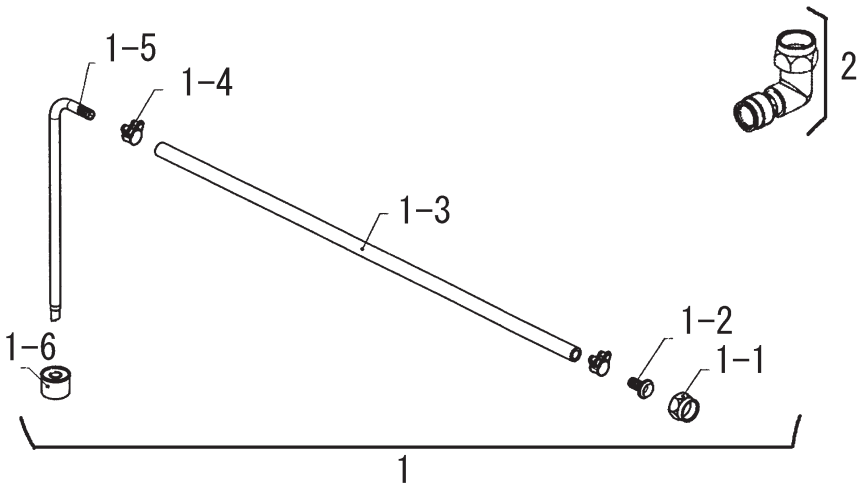

suctionDN16

POS	品番	品名	数量	定価	備考
1	2324110	サクションホースセット	1	24,200	DN16 フィルター付
1-1	253426	ユニオンナット	(1)	1,200	
1-2	2322702	サクションニップル	(1)	7,500	
1-3	2323329	LP- ホース D16-PN10 1m	(1)	3,600	
1-4	2323505	ホースバンド	(2)	1,900	
1-5			(1)		単品供給不可
1-6	2323396	サクションフィルター DN16・18	(1)	3,700	
2	2324247	サクションエルボ	1	14,400	

suctionDN16

仕様・品番・価格は予告なく変更する事があります。

5L ホッパーセット

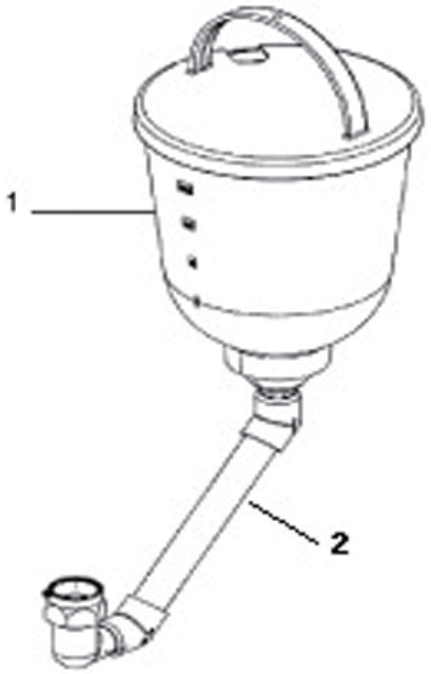

IE00046D

POS	品番	品名	数量	定価	備考
1	2332169	ピストンポンプ用 5L ホッパーセット	1	50,400	
2	2323225	サクションエルボ	1	42,300	

LE00046A

仕様・品番・価格は予告なく変更する事があります。