全体

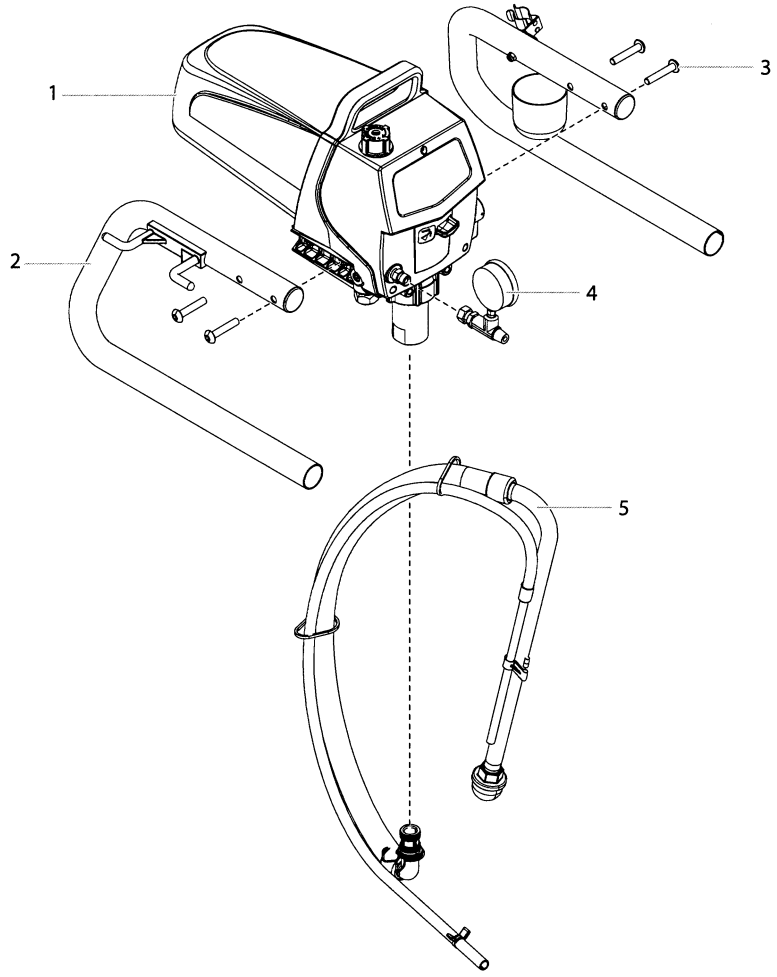

IC 20037A

POS	品番	品名	数量	定価	備考
1		ドライブ Assy.			
2		スタンド Assy.			
3	9805348	六角穴付ボルト	4	130	5/16 × 44
4	0521229	圧力計	1	6,500	
5	0558672A	吸入ホース Assy.	1	12,600	

LC20037A

仕様・品番・価格は予告なく変更する事があります。

サクション部

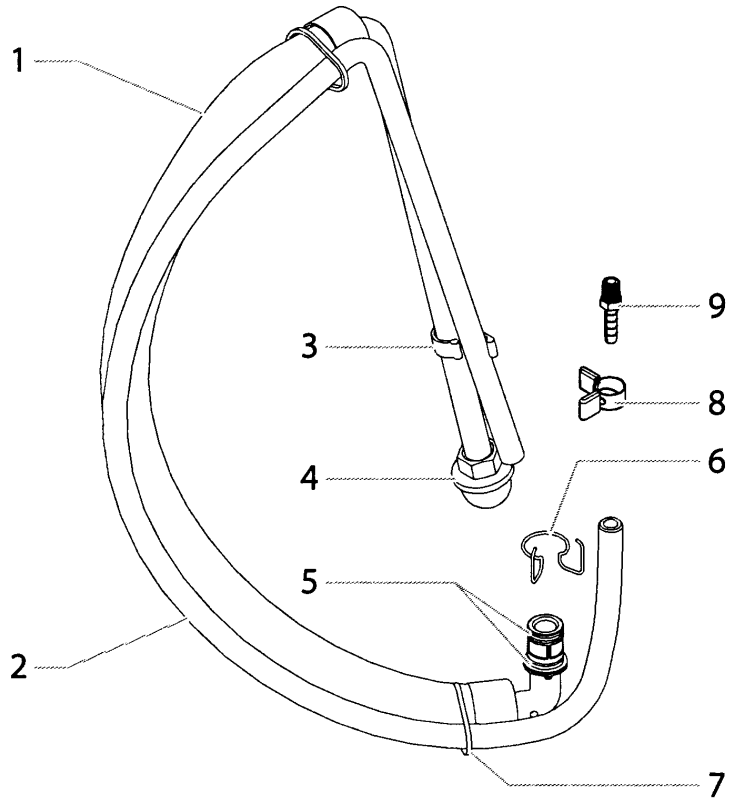

ID20005A

POS	品番	品名	数量	定価	備考
1	0551706	吸入ホースセット	1	7,800	Pos.1と3～6を含む
2	0558659A	リターンチューブセット	1	6,300	
3	0279459	クリップ	1	130	
4	0295565	吸入フィルター	1	640	
5	9871105	Oリング	2	330	
	704-109	Oリング	(2)	580	オプション（強溶剤用）
6	9822526	ストップリング	1	860	
7	9850638	バンド	1	40	
8	0327226	ホースクランプ	1	190	
9	193-200	ホースフィッティング	1	70	

LD20005A

仕様・品番・価格は予告なく変更する事があります。

駆動部 1

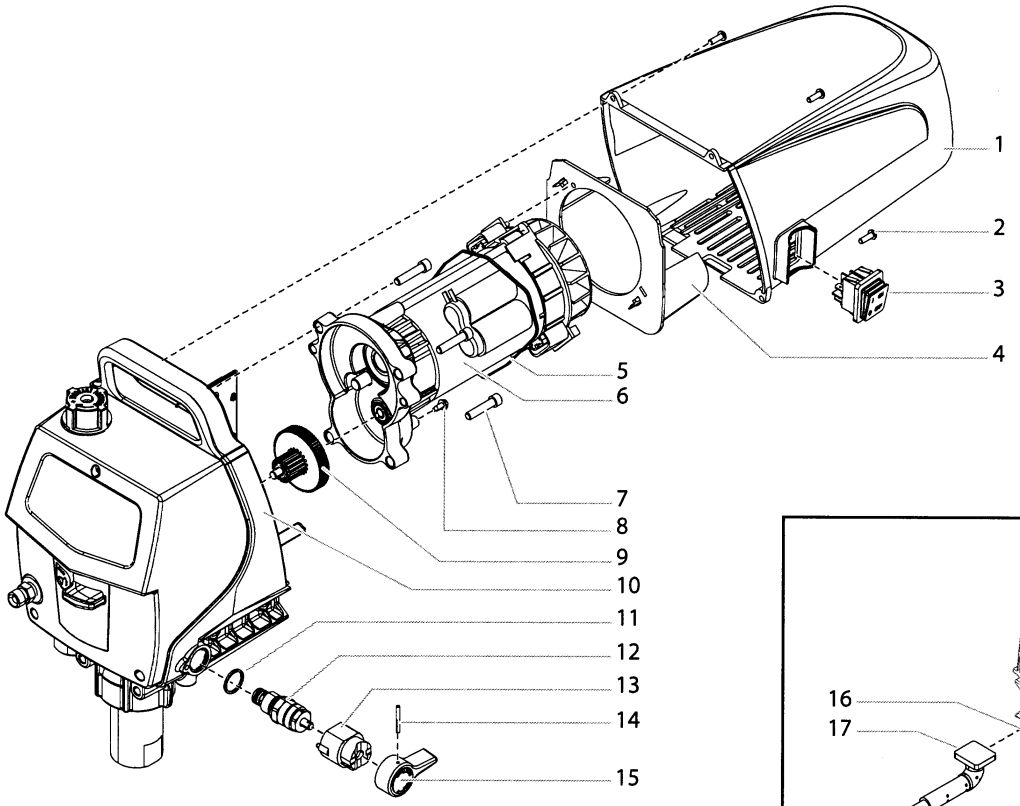

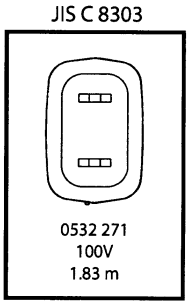

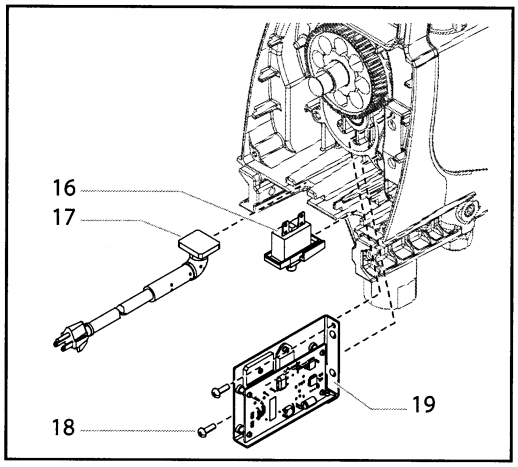

IC20038A

仕様・品番・価格は予告なく変更する事があります。

POS	品番	品名	数量	定価	備考
1	0532920	モーターカバー	1	4,300	
2	700-139	ねじ	4	110	8-32 × 1/2
3	9850936	スイッチ	1	4,000	
4	0532326	モーターバッフル	1	460	
5	770-099	バンド	1	40	
6	0532812	モーター Assy	1	30,900	Pos.5 含む
7	9800341	六角穴付ボルト	4	160	
8	9800340	アースねじ	2	100	№.8-32UNC × 9
9	0293938	#2 ギヤ	1	1,700	
10	0519001	メインハウジング Assy	1	28,200	
11	0507745	シールパッキン	1	220	
12	0507254	リリーフバルブセット	1	15,500	Pos.12 ～ 16 含む
13	0507931	カム	1	2,900	
14	5006543	ピン	1	130	
15	0508744	リリーフバルブレバー	1	1,900	
16	0532206A	サーキットブレーカー	1	990	
17	0552329	電源コード	1	4,500	
18	700-139	ねじ	2	110	8-32 × 1/2
19	0532208A	基盤 Assy	1	8,000	
	0552988	モーターブラシキット		3,000	

LC20038A

仕様・品番・価格は予告なく変更する事があります。

駆動部 2（塗料ポンプ部）

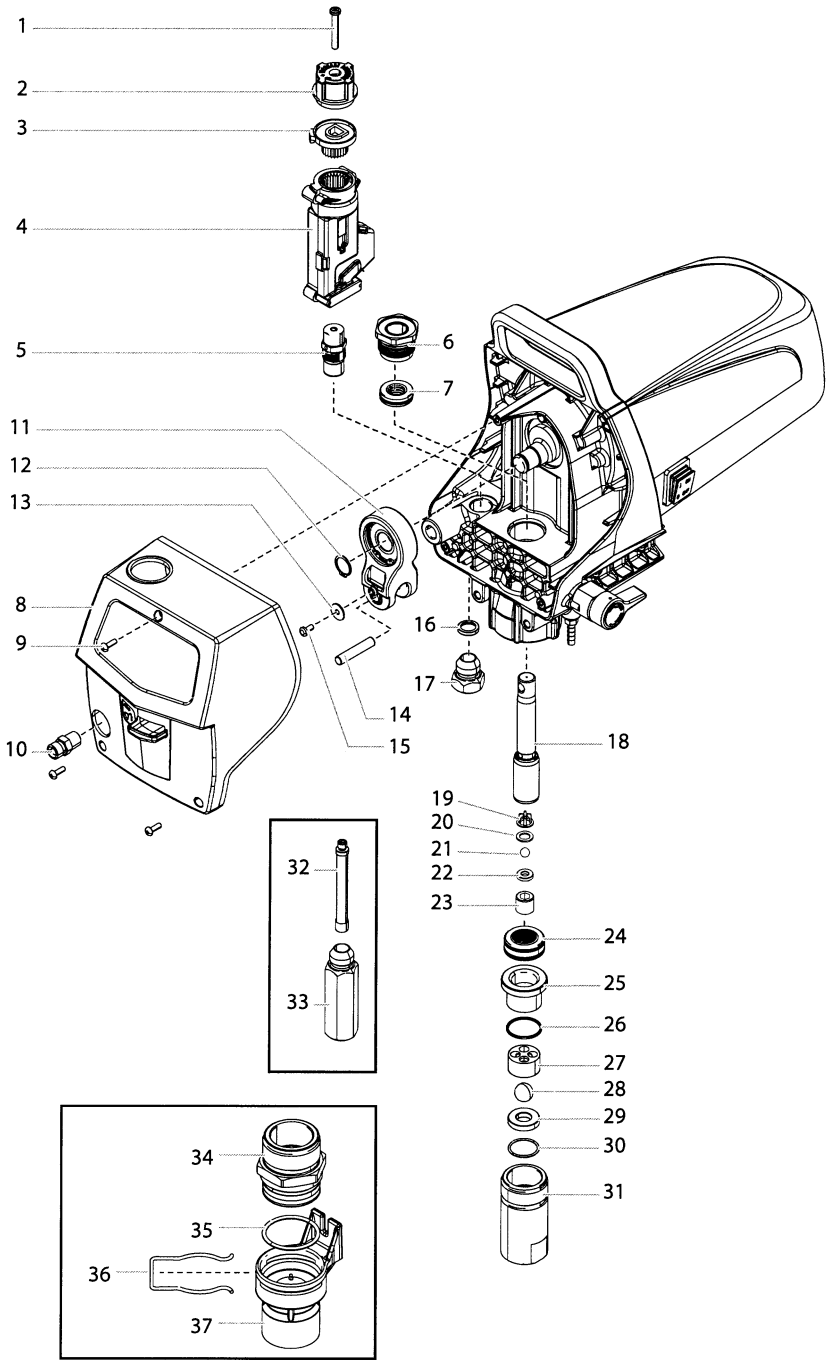

IC20039A

POS	品番	品名	数量	定価	備考
1	9805300	ねじ	1	70	
2	0532355A	圧力調整ノブ	1	540	
3	0532334A	圧力調整ノブボタン	1	620	
4	0532216A	圧力スイッチ	1	1,900	
5	0532223A	トランスデューサー	1	2,100	
6	0532215	上部ブッシング	1	1,500	
7	0532914	上部パッキン	1	2,400	
8	0532222A	前カバー	1	1,300	
9	700-139	ねじ	3	110	8-32 × 1/2
10	0509873	吐出口フィッティング	1	1,800	
11	0532203A	ヨーク	1	3,600	
12	9822529	リテイナーリング	1	30	
13	9822600	ワッシャー	1	30	
14	9832128	ロッドピン	1	170	
15	0293395	ヘキサローブ小ねじ	1	130	T20
16	560-038	シールパッキン	1	160	
17	0532357	プラグ	1	560	
18	0532254A	ピストン	1	8,900	Pos.18 ～ 23 含む
19	704-610	吐出弁ガイド	1	520	
20	704-612	シールパッキン	1	170	
21	50164	弁ボール	1	700	ϕ 8
22	704-558	吐出弁シート	1	2,800	
23	0512342	ロックねじ	1	210	
24	0532915	下部パッキン	1	3,300	
25	0552489	ブッシング	1	3,600	
26	700-821	シールパッキン	1	160	
27	704-703	吸入弁ガイド	1	2,900	
28	0509583	弁ボール	1	1,200	ϕ 16

仕様・品番・価格は予告なく変更する事があります。

29	0532345	吸入弁 シート	1	4,200	
30	762-058	O リング	1	130	ポンプ部
31	704-054	吸入弁ハウジング	1	4,600	
32	540-030	フィルター	1	180	
33	0532360A	フィルター	1	1,400	
34	805-351A	吸入弁 ハウジング	1	3,700	
35	800-332	O リング	1	240	
36	805-350	クリップ	1	170	
37	0532242A	プッシャー	1	4,200	Pos.35,36 含む
	0532912	フルイドセクション 交換キット		8,800	Pos.6,7,20,21,24,26,28,30
	0532917	バルブシートキット		9,700	Pos.19 ～ 22,28 ～ 30 含む

LC20039A

仕様・品番・価格は予告なく変更する事があります。

フレーム部

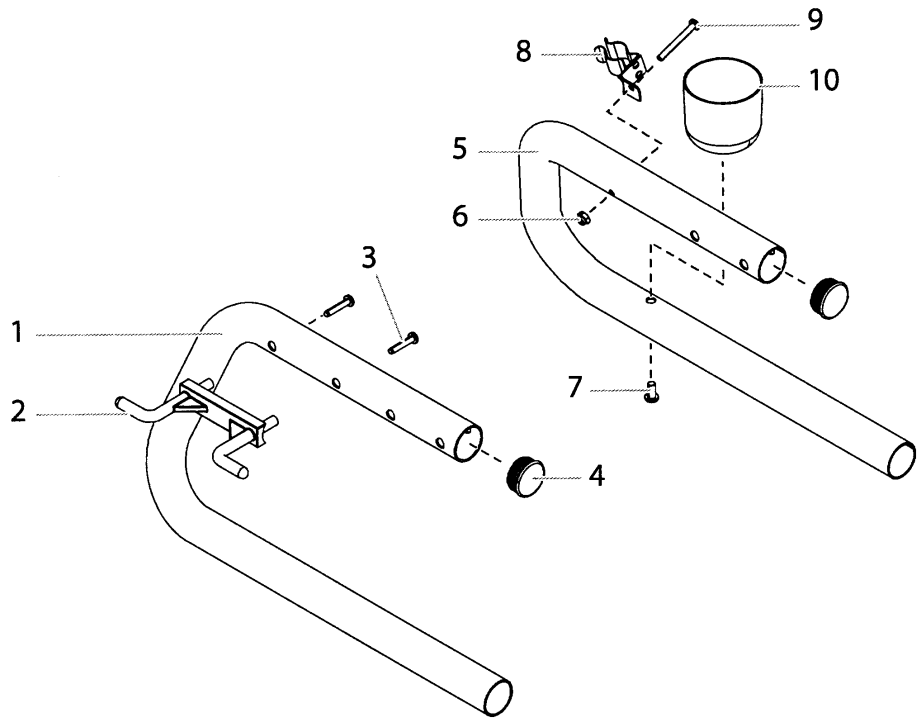

IC20040A

POS	品番	品名	数量	定価	備考
1	0532372A	フレーム右	1	3,300	
2	0532356	コードラップ	1	820	
3	0508660	十字穴付鍋小ねじ	1	120	
4	0294635	エンドキャップ	4	160	
5	0532337A	フレーム左	1	3,600	
6	0509856	回り止め付六角ナット	1	250	
7	9805230	タッピンねじ	1	80	
8	806-216	クリップ	1	260	
9	0551732	十字穴付鍋小ねじ	1	110	№10-24UNC × 40
10	0508381	フィルターカップ	1	1,400	

LC20040A

仕様・品番・価格は予告なく変更する事があります。